{ THERE IS A LIGHT THAT NEVER GOES OUT}

APRENDIENDO DE LOS URBANISMOS POP UP

* *Título Propio de Formación Continua de la UPM [2 ECTS]*

* *abierto a estudiantes y profesionales tanto de dentro de la UPM como de fuera.*

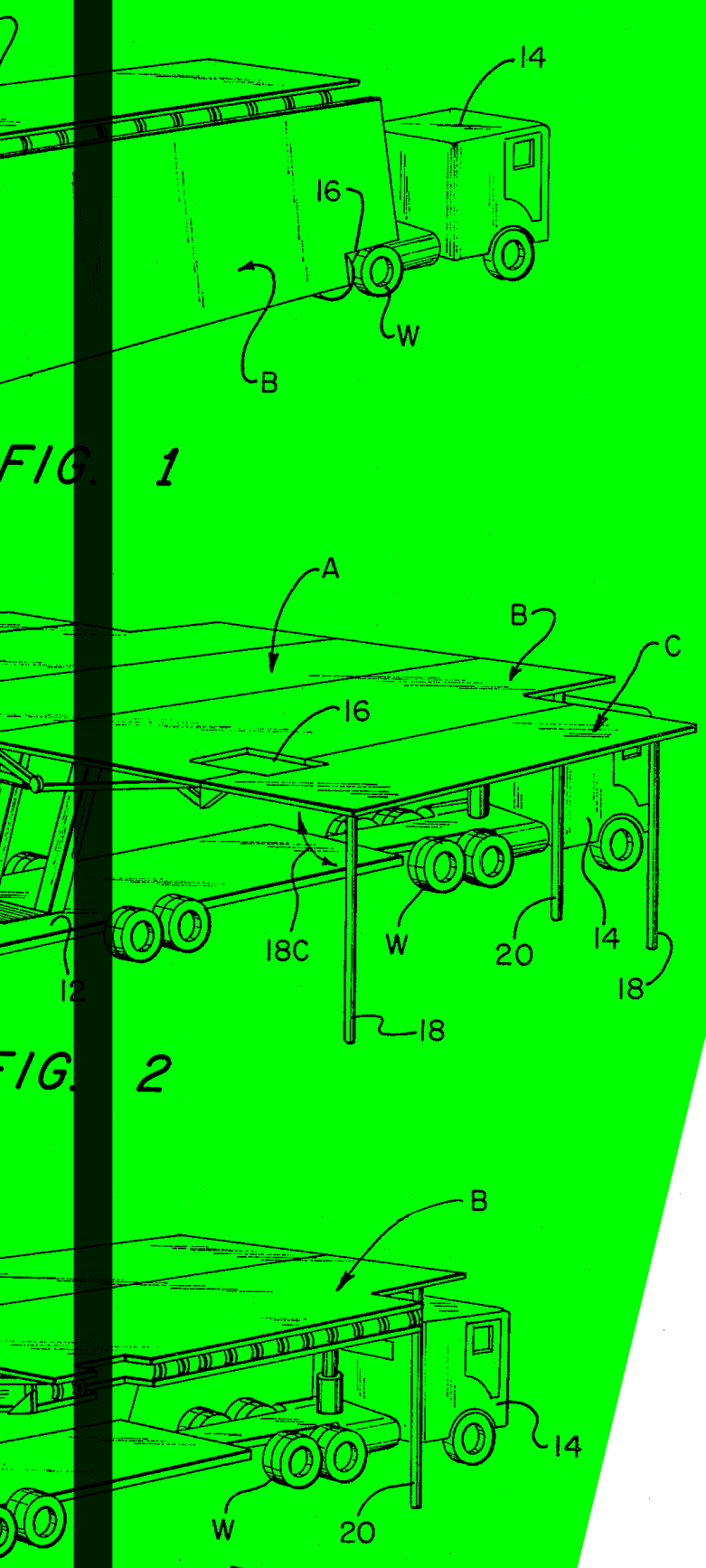

iAM on the rocks

CURSOS DE VERANO IAM
·THERE IS A LIGHT THAT NEVER GOES OUT ·
APRENDIENDO DE LOS URBANISMOS POP-UP
{ENTRE EL GLASTONBURY Y LA TOMATINA}

En este Taller se tratará de visibilizar todos esos agentes, todos esos dispositivos, todas esas infraestructuras y todas esas formas de urbanismo que, aun no admitidas por la modernidad, construyen ciudad.
Tomando como caso de estudio el fenómeno de los Festivales de Verano, y de la misma forma que Denisse Scott Brown y Robert Venturi en "Learning from Las Vegas" se investigarán e identificarán las arquitecturas de estos tipos de urbanismo contemporáneo.

coordinador:
Pedro Pitarch

El Instituto de Arquitectura de Madrid (iAM) surge con el objetivo primordial de ser un suplemento eficaz a la docencia reglada de la titulación universitaria de Arquitectura de la Universidad Politécnica de Madrid (UPM), complementándola mediante enseñanzas de orden especializado o continuo.

Esta iniciativa, promovida desde la Dirección de la Escuela Técnica Superior de Arquitectura de Madrid (ETSAM) y puesta en marcha desde el Departamento de Proyectos Arquitectónicos (DPA), dará soporte a una serie de actividades que pondrán el foco en aspectos muy diversos de la profesión, tanto prácticos como teóricos.

Los cursos y talleres que se realicen conformarán un rango difuso y múltiple de acercamientos y temáticas a desarrollar. Tendrán cabida desde posiciones tan pragmáticas y necesarias como las de la sostenibilidad o la eficiencia energética; hasta enseñanzas más excéntricas como las de las complejas e incipientes herramientas digitales de diseño paramétrico y fabricación digital. En paralelo, también se fomentarán experiencias más acotadas y directas como las visitas de arquitectura o las conferencias, generando así acercamientos arquitectónicos cercanos y de primera mano.

20 h totales

Opción 1_20-24 Julio jornada completa

Opción 2_20-29 Julio media jornada

80 €
Antes del 3 de julio.
Del 3 al 17 de julio: 95 €

2 créditos ECTS

pecera 2º planta

etsam

iAM etsam
Instituto de Arquitectura, MADRID - etsam
iam.dpa-etsam.com
iamadrid.arquitectura@upm.es
+34 91 336 . 6537 / 6589